DENALI®
ELECTRONICS

Cosa fa Denali?

Denali è l'unica azienda a fornire tutto quello che serve per illuminazione e visibilità. L'azienda fornisce faretti & accessori per il montaggio, clacson & accessori per il montaggio, luci freno ausiliarie e centralina intelligente plug-n-play per facilitare l'installazione degli accessori.

Clacson

Centralina

Kit montaggio clacson

Kit montaggio faretti

Faretti

Luci freno ausiliarie

Lente disegnata appositamente per sprigionare la massima luminosità

Possibilità di controllare l'intensità del fascio luminoso

Resistenti all'acqua anche se vengono immersi

Possibilità di regolazione del fascio luminoso (antinebbia, abbagliante, ibrido)

Legalizzato per utilizzo in strada

Controllo efficiente della temperatura

Resistente alla corrosione

Faretti led

Faretti D2

Potenza: 1.6 Amp
Distanza luce: 160 metri
Ampiezza luce: 23 metri
Lumen: 2190
Peso faretto: 272 grammi
Misure faretto:
Diametro 5,60 cm
Profondità 6 cm

Faretti S4

Potenza: 4.6 Amp
Distanza luce: 165 metri
Ampiezza luce: 30 metri
Lumen: 6142
Peso faretto: 363 grammi
Misure faretto:
Lente 7 cm
Profondità 5 cm

Faretti DM

Potenza: 1.6 Amp
Distanza luce: 121 metri
Ampiezza luce: 17 metri
Lumen: 2190
Peso faretto: 227 grammi
Misure faretto:
Diametro 4,30 cm
Profondità 6 cm

Faretti led

Faretti D3

Potenza: 6 Amp
Distanza luce: 580 metri
Ampiezza luce: 30 metri
Lumen: 4200
Peso faretto: 589 grammi
Misure faretto:
Diametro 8,89 cm
Profondità 6,65 cm

Faretti D4

Potenza: 6.6 Amp
Distanza luce: 243 metri
Ampiezza luce: 33 metri
Lumen: 9760
Peso faretto: 703 grammi
Misure faretto:
Lente 9,90 cm
Profondità 6,60 cm

Faretti led

Faretti DR1

Potenza: 1.6 Amp
Distanza luce: 304 metri
Ampiezza luce: 22,86 metri
Lumen: 2190
Peso faretto: 657 grammi
Misure faretto:
Diametro 9,40 cm
Profondità 9,65 cm

Faretti D7

Potenza: 10 Amp
Distanza luce: 458 metri
Ampiezza luce: 60,96 metri
Lumen: 15330
Peso faretto: 816 grammi
Misure faretto:
Diametro 11,17 cm
Profondità 7,36 cm

Faretti led antinebbia

D3

Potenza: 6.6 Amp
Distanza luce: 137 metri
Ampiezza luce: 91 metri
Lumen: 5600
Peso faretto: 589 grammi
Misure faretto:
Diametro 9,00 cm
Profondità 7,65 cm

Moduli luminosi

Luci DRL

Voltaggio: 12 V
Potenza: 1 Amp
Lumen: 1740
Misure faretto:
Lunghezza 11,17 cm
Larghezza 2,79 cm
Spessore 1,06 cm

Accessori montaggio DRL

Montaggio supporto parafango

Montaggio a filo

Montaggio sfalsato

Cablaggio DRL

1. Guida al cablaggio con il veicolo (doppia intensità)

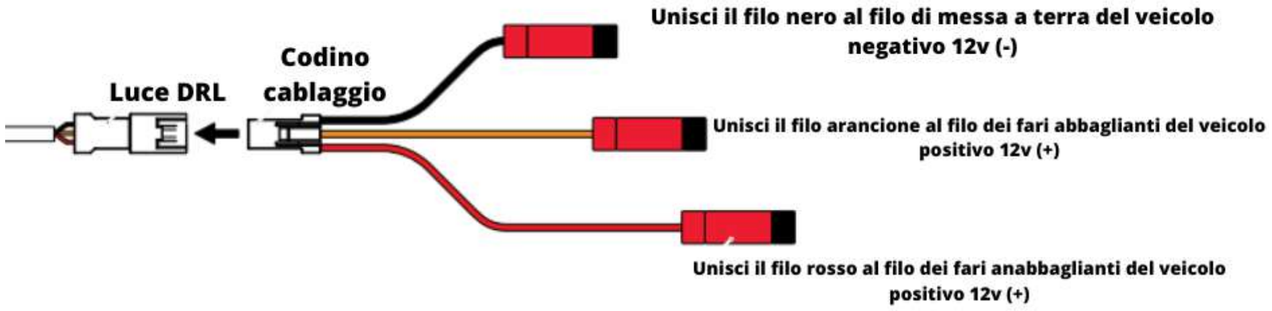

Puoi completare il cablaggio integrando un circuito a doppia intensità, la luce DRL può essere cablata per funzionare solo a massima intensità, solo a mezza intensità oppure per funzionamento misto utilizzando l'interruttore presente sul tuo veicolo.

2. Guida al cablaggio con il veicolo (intensità singola)

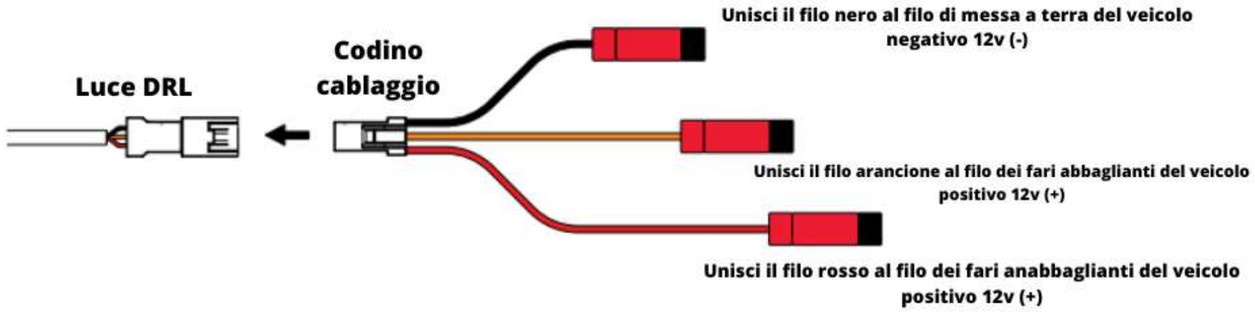

Questo cablaggio permette di configurare l'intensità delle luci utilizzandole ad un singolo livello di intensità.
Connettendo il cavo arancione utilizzerai le tue luci alla massima intensità, mentre se connesse al filo rosso le luci avranno un'intensità del 50%

Luci freno

B6

Voltaggio: 12 V
Potenza: 0.5 Amp
Lumen: 870
Misure faretto:
Lunghezza 11,17 cm
Larghezza 2,79 cm
Spessore 1,06 cm

T3

Voltaggio: 12 V
Potenza: 0.55 Amp
Peso: 36 grammi
Lumen: 870
Misure faretto:
Lunghezza 7,36 cm
Larghezza 2,87 cm
Spessore 1,27 cm

Accessori

Indicatori di direzione anteriori modulari

Indicatori di direzione posteriori modulari

Indicatori di direzione anteriori

Indicatori di direzione posteriori

Supporti montaggio parafango

Supporti montaggio barre paramotore

Supporti montaggio portatarga

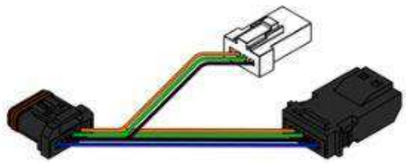

Adattatore cablaggio plug-n-play

Cablaggio T3

1. Collegamento del cablaggio (intensità singola DRL)

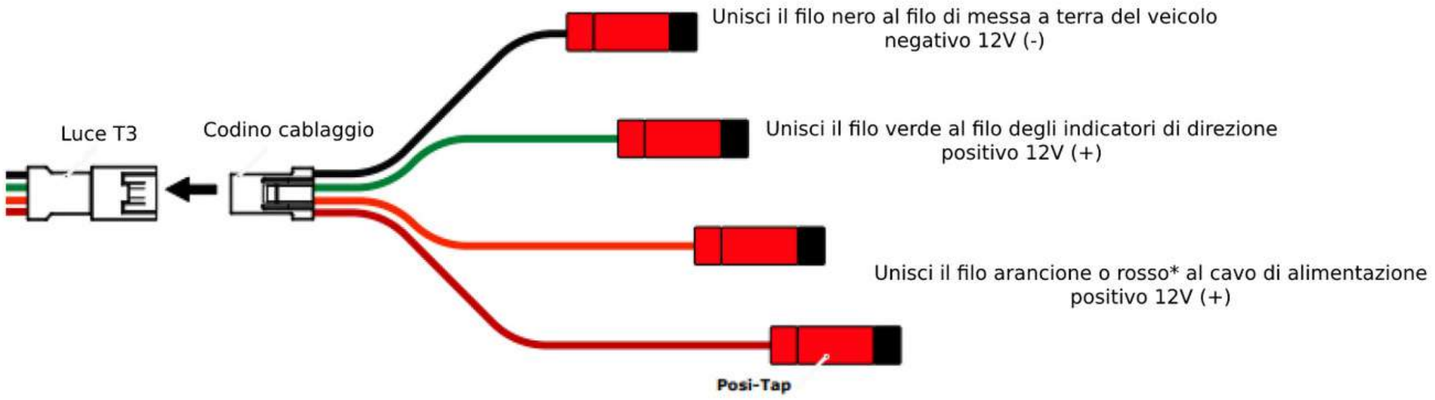

*cavo rosso per DRL omologato E-mark.
cavo arancione per la piena intensità.

2. Collegamento del cablaggio (intensità doppia DRL)

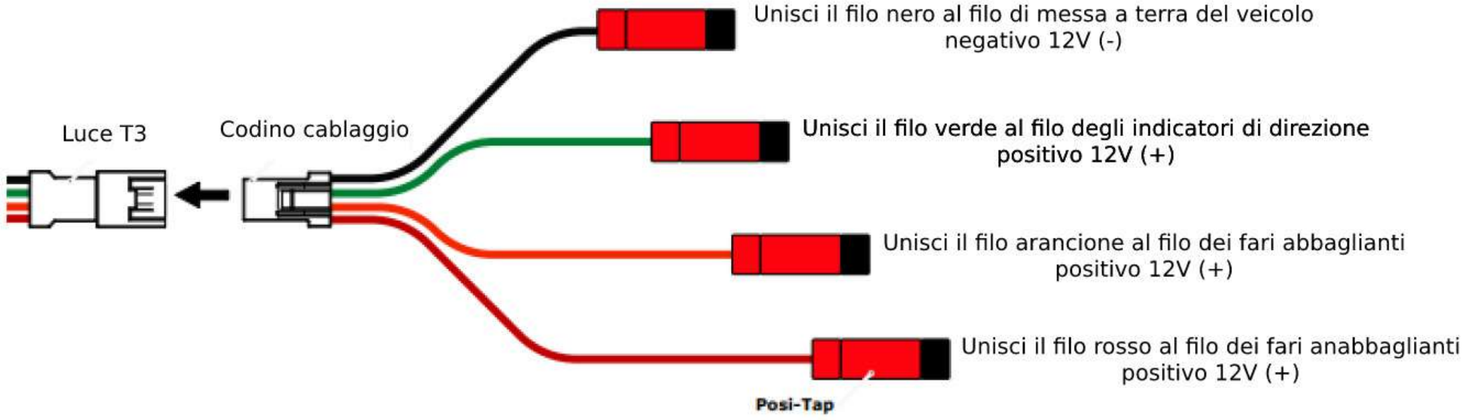

Indicatori di direzione

Analogici

Voltaggio: 12 V
Potenza: 12 watt a led
Numero led: 2 per indicatore
Misure faretto:
Lunghezza 3,68 cm
Larghezza 1,85 cm
Spessore 1,39 cm

T3 M8

Voltaggio: 12 V
Potenza: 0.52 Amp
Lumen: 870
Misure faretto:
Lunghezza 7,36 cm
Larghezza 2,87 cm
Spessore 1,06 cm
Peso: 36 grammi

Fari

M5

Potenza: 19 watt
Distanza luce: 150 metri
Voltaggio in entrata: 9-32 V
Lumen: 3590
Misure faretto:
Diametro 14,60 cm
Profondità 5,33 cm

M7

Potenza: 22 watt
Distanza luce: 183 metri
Voltaggio in entrata: 9-32 V
Lumen: 3590
Misure faretto:
Diametro 17,78 cm
Profondità 7,37 cm

Accessori fanali

Lenti di ricambio per faretti
DM, D2, D3, D4, D7, DR1

Protezioni in gomma
S4, D3, D4, D7, DR1

Arancioni

Gialle

Accessori montaggio specifici

Montaggio carena specifici per veicolo

Supporto montaggio faro

Montaggio su parafango specifici per veicolo

Montaggio clacson specifici per veicolo

Supporto girevole universale

Supporto montaggio parafango universale

Supporti per montaggio su barre paramotore

Supporti universali per montaggio forcellone

CANsmart controller

Il DENALI CANsmart™ fornisce l'installazione plug-n-play e controllo integrato fino ad un massimo di quattro accessori contemporaneamente. Grazie a questo accessorio potrai usufruire di dozzine di impostazioni direttamente dagli interruttori a manubrio del tuo mezzo oppure attraverso il software CANsmart™ Accessory Manager.

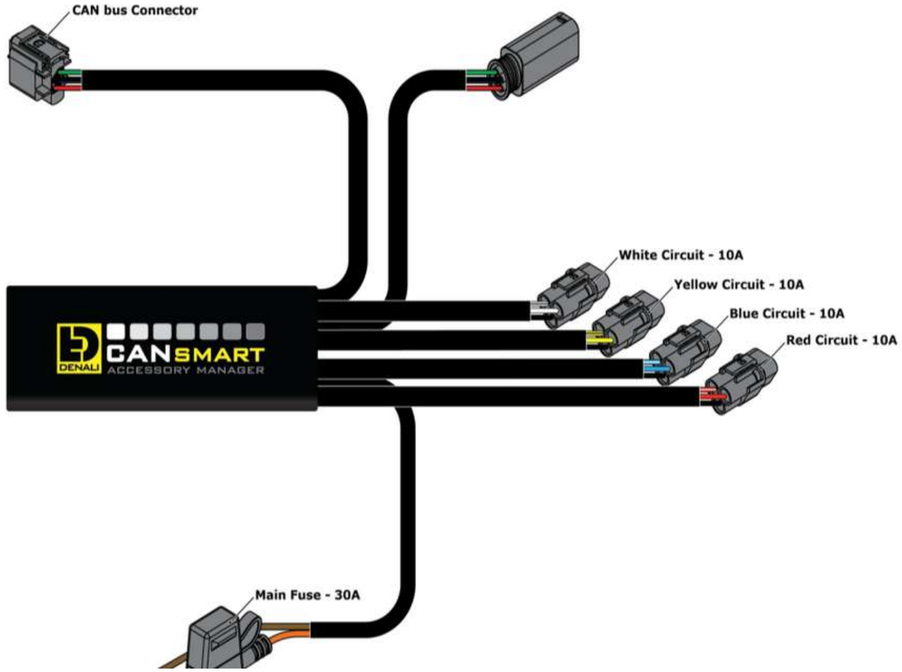

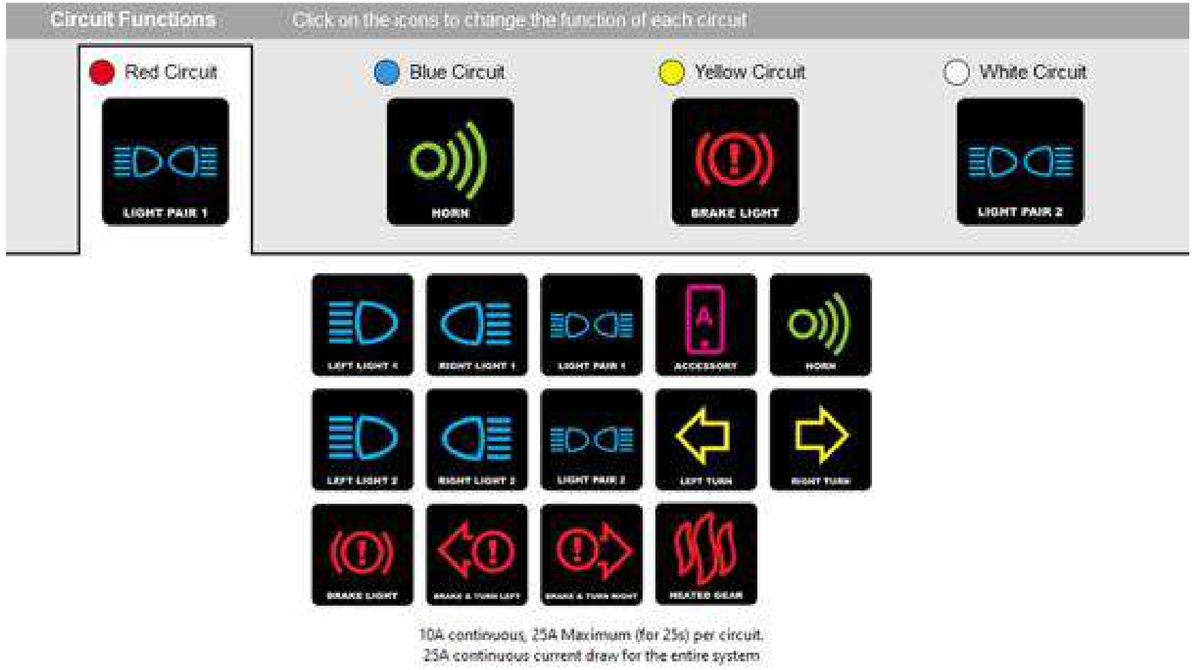

Sincronizzazione alta/bassa
Imposta le luci ausiliarie per passare da un'impostazione alta/bassa con l'interruttore abbagliante di fabbrica.

ON/OFF e Dim
Controlla in modo indipendente due set di luci e modifica il livello di intensità direttamente dagli interruttori originali del veicolo.

Flash
Azionando l'interruttore degli abbaglianti tre volte, le luci ausiliarie lampeggeranno tre volte più velocemente.

Indicatore di direzione
Spegne la luce ausiliaria corrispondente quando si accende l'indicatore di direzione impedendo a potenti luci ausiliarie di sopraffare il segnale.

Pericoli
Questa funzione fa lampeggiare le luci ausiliarie in modo inverso rispetto alle luci di emergenza, aumentando la visibilità durante un'emergenza stradale.

Installazione del clacson Plug & Play
Collega rapidamente e facilmente clacson aftermarket ad alta potenza come SoundBomb™ senza dover aggiungere un cablaggio o un relè.

Clacson
Il software CANsmart™ farà lampeggiare automaticamente le tue luci ausiliarie quando suoni il clacson.

Tecnologia "Smart Brake"
Attivata dalla decelerazione, CANsmart™ legge la velocità del veicolo in tempo reale per attivare la luce del freno ausiliaria durante la decelerazione prima ancora di toccare il freno. È possibile regolare la sensibilità e la velocità minima alla quale si attiverà la funzione “Smart Brake”.

Fonte di alimentazione
CANsmart™ fornisce l’opzione "accessorio" universale che ti dà semplicemente un'alimentazione a 12V commutata pulita. Ciò significa che qualunque accessorio colleghi a questo circuito si accenderà e spegnerà con l’accensione del veicolo.

Alimentazione a bordo
L'opzione del circuito "accessorio" è ideale per alimentare GPS, telefono o qualsiasi altro dispositivo elettronico.

Controller DialDim™

L'innovativo controller DialDim™ è dotato di un interruttore di regolazione multicolore che consente di accendere/spegnere e attenuare in modo indipendente due serie di luci ausiliarie da un unico cablaggio.
Il controller dispone anche di ingressi per abbaglianti, indicatori di direzione e clacson per utilizzare funzioni intelligenti, come spegnere le luci ausiliarie quando si aziona l'indicatore di direzione, far lampeggiare le luci ausiliarie come indicatori di direzione o far lampeggiare le luci quando suoni il clacson.

Clacson Sound Bomb™

120 Decibels
20 Amp
137 x 116 x 86 mm

120 Decibels
20 Amp

113 Decibels
5 Amp
82,55 x 86,36 x 63,5 mm

DENALI

FORBIKES S.R.L.
COMPONENTI PER MOTOCICLI
WWW.FORBIKES.IT